CONVERTITORE PER LA BANDA 50 ÷ 54 MHz - G 4/160

CONVERTER FOR 50 ÷ 54 Mc/s BAND - MODEL 4/160

Prestazioni e caratteristiche analoghe a quelle del convertitore a 144 ÷ 148 MHz, salvo che i valori si intendono spostati ad un centro di banda di 52 MHz.
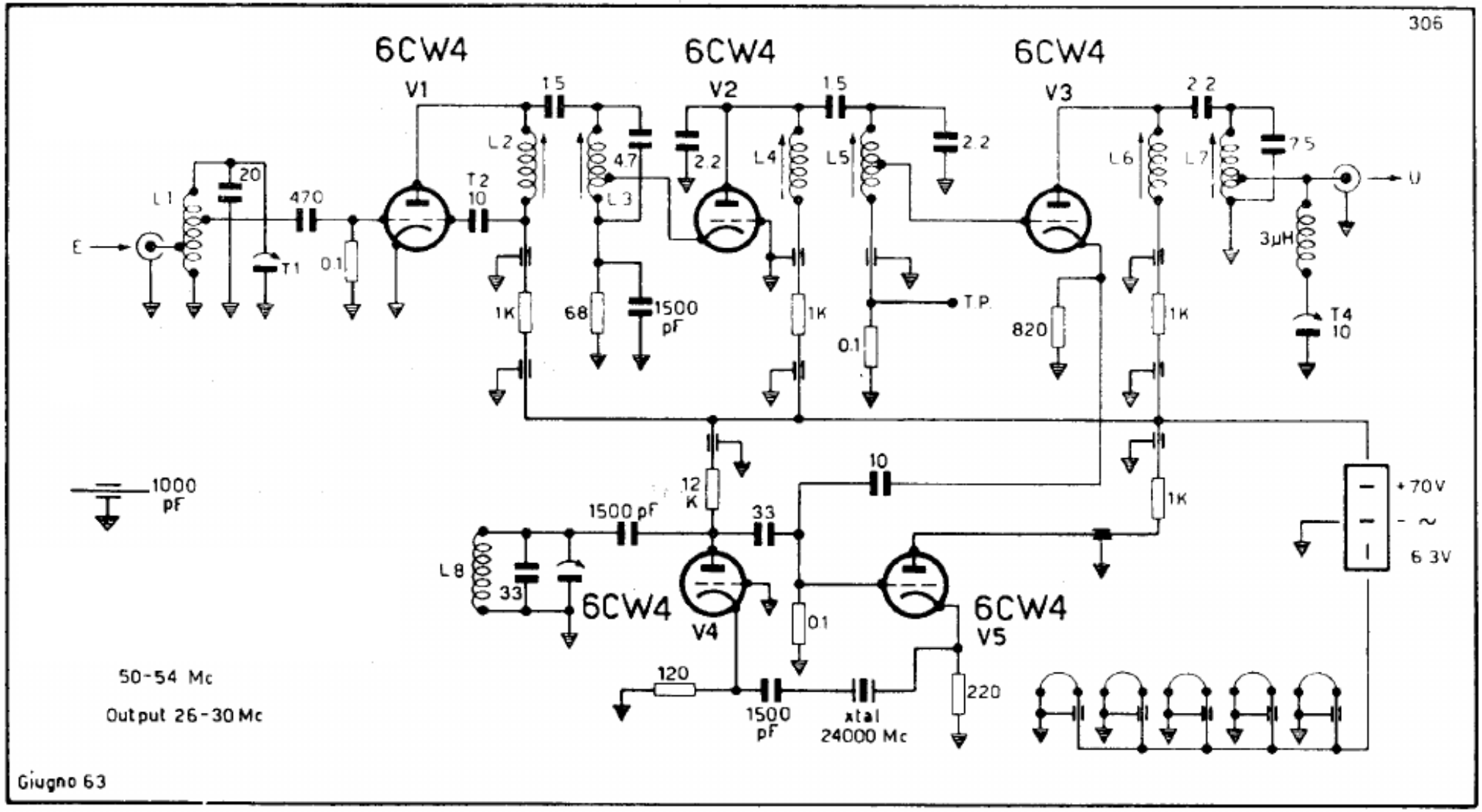
Design and characteristics are similar to those of the 144-148 Mc/s converter except that the values apply to a midband frequency of 52 Mc/s.